## technische Angaben

| | | |
|---|---|---|
| Maße: | Riegel L60mm B40mm | Schließkasten: L42mm B19mm H35mm |
| Farben: | weiß, braun | Umweltklasse: II |
| Anschlußkabel: | 2m LIYY 2x0,14² | VdS: G194057 Klasse C |

Packungsinhalt: 1 Riegel mit Grundplatte
1 Schließkasten mit Grundplatte und 2m Anschlußkabel
3 Distanzscheiben 1mm, 2mm, 3mm stark
Befestigungsschrauben- 6St 24mm, 1St 50mm
1 Sechskantschlüssel

Zubehör: Montageunterlagen MU für die Montage auf bündig schließenden Türen u. Fenster. Bei Bedarf extra bestellen.
Set MU: 940711(weiß) 940712(braun)
VR-2 weiß: 940711 , braun: 940712

## Einbauanleitung

1. Senkschraube aus Schließkasten B herausdrehen, Grundplatte D herausziehen.
2. Riegelgrundplatte C an die Kante des Fensterflügels bündig anlegen und verschrauben.
3. Grundplatte D des Schließkastens anschrauben. Der Abstand zwischen der Grundplatte und dem Fensterflügel sollte 2-3mm betragen.
4. Bei geöffnetem Fenster den Schließkasten B auf die Grundplatte D schieben
   und Senkschraube wieder eindrehen.
5. Riegel A auf die Grundplatte C schieben und Madenschraube mit dem beigefügten Sechskantschlüssel anziehen.
6. Elektrischen Anschluß herstellen.

A = Riegel B = Schließkasten C = Riegel-Grundplatte

D= Schließkasten Grundplatte E = Distanzscheiben für Höhenausgleich

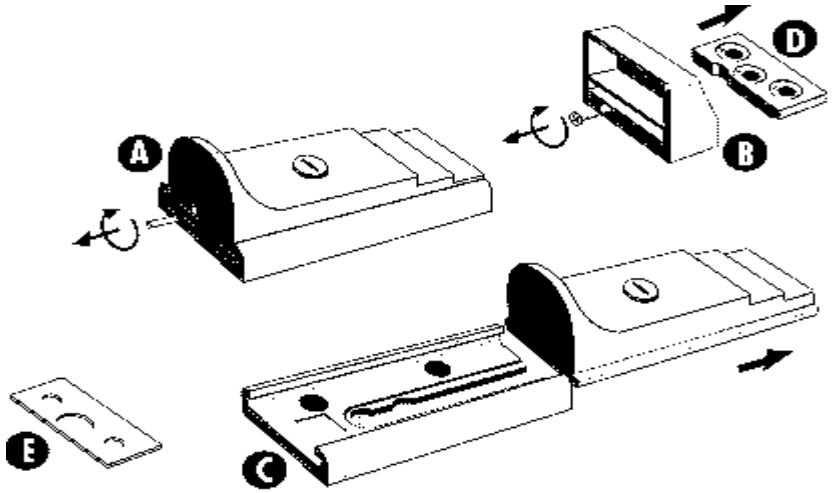


Konietzka e.K. alarm plus Sicherheitssysteme

# Schubriegel mit elektrischer Rückmeldung VR-2

Funktionsbeschreibung
Montageanleitung

## Funktion

Das Zuschieben des Riegels wird über einen integrierten, berührungslosen Schalter (Magnet-Reedkontakt) an die Einbruchmeldezentrale gemeldet.

## Anwendung

Der VR-2 dient zur Herstellung der Zwangsläufigkeit und damit der Vermeidung von Falschalarmen.

## Einsatzbeispiele

Türen: Alle Außentüren von Sicherungsbereichen dürfen, zur Vermeidung von Falschalarmen, bei scharfer Anlage nicht begehbar sein. Ein VR-2 auf der Türinnenseite ( ausser Tür mit Schalteinrichtung ), eingeschleift in die Verschlussüberwachung, löst dieses Problem mit wenig Aufwand.
Fenster: Sofern Fenster auf Öffnen überwacht werden, muß auch eine Verschlusasüberwachung erfolgen. Ist die Überwachung des zugehörigen Verschlusses aus technischen- oder Kostengründen nicht möglich, so lassen sich durch den Einsatz des VR-2 Falschalarme aufgrund nicht ordentlich verschlossener Fenster zuverlässig verhindern.
Bewegungsmelder:
Zugluft durch gekippte Fenster bringt sehr oft die Melder zur Auslösung. Setzen Sie doch einfach einen VR-2 auf die Fenster.
Damit wäre das Problem gelöst.
Luken, Klappen, Einschubtreppen: Diese Elemente besitzen häufig keinen eigenen Verschluss der überwacht werden könnte. Der VR-2 schafft auch hier Abhilfe.

**Bei VdS-Anlagen beachten:**
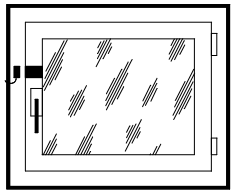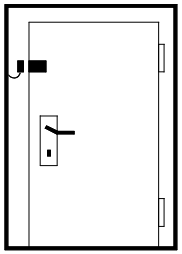
Der VR-2 ist zur Herstellung der Zwangsläufigkeit, Vermeidung von Falschalarmen gedacht. Eine notwendige Verschlußeinrichtung (z.B. von Fenster oder Türen ) mit geforderter Verschlußüberwachung darf nicht ersetzt werden.
Für die Überwachung auf Öffnen ist der VR-2 nicht zugelassen.
Bei Problemen bezüglich des Einsatzes fragen Sie bitte den Versicherer.