AS270-D / AS271-D
INNEN SIRENE & INNEN SIRENE MIT BLITZLAMPE

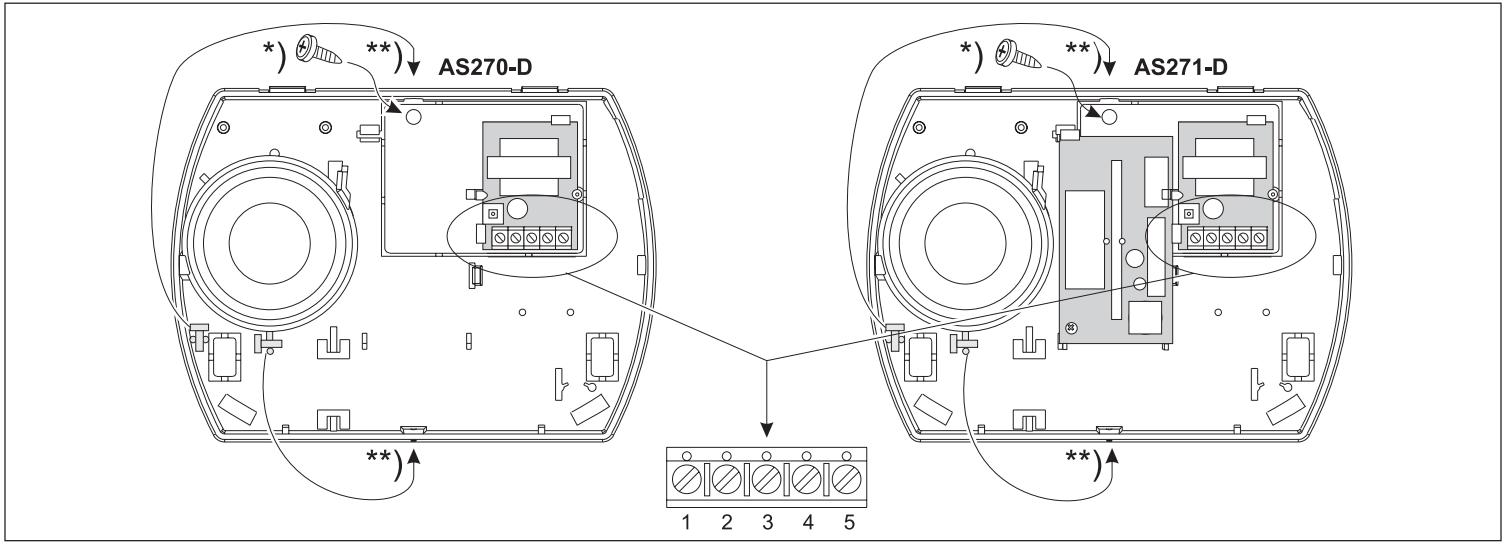

Anschlußklemmen:

1 Deckelkontakt
2 Deckelkontakt
3 +12 V GS
4 -0 V Lautsprecher
5 -0 V Blitzlampe (nur AS271-D)

Hinweis:

*) Die Befestigungsschraube schließt den Abreißkontakt.

**) Gehäuseschraube

Technische Daten AS270-D:

Versorgungsspannung	9 V - 14.2 V ⎓
Stromaufnahme	130 mA at 12 V ⎓ (typical)
Schalldruck	104 dB at 1m (typical)
Frequenz	2500 - 3000 Hz (typical)
Betriebstemperatur	-25 to +55 °C
Abmessungen	155 x 114 x 44 mm

AS271-D:
AS270-D + Blitzlampe

AS270-D	AS271-D
VdS Nr: G 197065	VdS Nr: G 197066

Umweltklasse 2 geprüft

Technische Daten BLITZLAMPE:

Versorgungsspannung	13.0 - 14.2 V ⎓
Stromaufnahme	110 mA
Lichtpegel	100.000 peak lumens
Blitzfrequenz	60 / minute
Betriebstemperatur	-25 to +55 °C
Entstörnetzwerk	Standard fitted
Gehäuse (mit versiegelter Kabeleinführung)	IP315

Vorsicht
Hochspannung!
Blitzlampe behält Restspannung.
Nicht berühren.

In VdS-Installationen darf der Signalgeber nicht als Externsignalgeber verwendet werden.
Die Innensirene darf nur an eine Zentrale/Netzteil mit einer Strombegrenzung von 5 A angeschaltet werden.

Das Ziel der EG-Richtlinie über Elektro- und Elektronik-Altgeräte ist, Umwelt und Gesundheitsschäden durch Elektro-Altgeräte so gering wie möglich zu halten. Für eine korrekte Handhabung bei Annahme und Wiederverwertung können Sie die Geräte Ihrem lokalen Lieferanten nach dem Erwerb gleichwertiger neuer Geräte zurückgeben, die mit diesem Symbol gekennzeichnet sind oder entsorgen Sie die Geräte an den dafür vorgesehenen Sammelpunkten. Nähere Informationen hierzu finden Sie auf der folgenden Website: *www.recyclethis.info*

Europäischer Repräsentant des Herstellers: GE Security B.V., Kelvinstraat 7, 6003 DH Weert, Niederlande.

© 2007 GE SecurityB.V. Alle Rechte vorbehalten.

143516999-2A