1. Sperrbolzen mit Zahnstange

Zum Austauschen des Sperrbolzens mit Zahnstange (**6. & 5.**) sind folgende Arbeiten erforderlich:

- Alu-Gehäusedeckel abschrauben (2x M3 Senkschraube - **3.**)
- Sperrbolzen (**6.**) einfahren (Sperrelement in Position „Auf“) – ggf. von Hand vorsichtig nach hinten drücken, bis er rausgenommen werden kann
- neuen Sperrbolzen (**6. & 5.**) vorsichtig in das Gehäuse (**2.**) hineinschieben – bis die Hinterkante des Sperrbolzens bündig mit der Hinterkante des Alu-Gehäuses (**1.**) ist;
  dabei muss die Nase des Sperrbolzens im Führungskanal (**8.**) liegen und die untere Seite der Zahnstange (**5.**) auf der Bolzenführung (**4.**) aufliegen
- über die Sperrelement-Ansteuerung den Sperrbolzen (**6.**) ausfahren (Position „Zu“)
- Alu-Gehäusedeckel aufschrauben (2x M3 Senkschraube - **3.**)
- zu Testzwecken das Sperrelement auf- und wieder zufahren; der Sperrbolzen (**6.**) muss dabei entsprechend ein- und wieder ausgefahren werden.

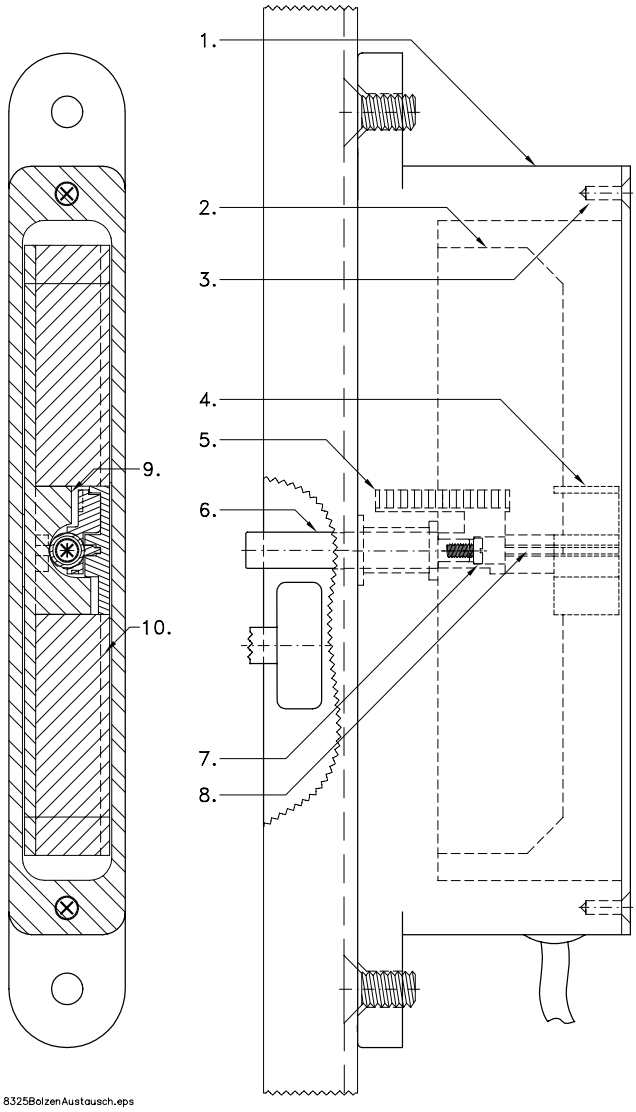

2. Sperrbolzen

Sollte der Edelstahl-Sperrbolzen durch externe Einflüsse so stark beschädigt werden, dass er nicht mehr eingefahren werden kann, besteht die Möglichkeit den Edelstahlbolzen einzeln auszutauschen.
Dazu sind folgende Schritte durchzuführen:

- Alu-Gehäusedeckel abschrauben (2x M3 Senkschraube - **3.**)
- Bolzenbefestigungsschraube M3 (**7.**) lösen
- Edelstahlbolzen (**6.**) nach vorne herausziehen
- Sperrbolzen einfahren (Sperrelement in Position „Auf“) – ggf. von Hand vorsichtig nach hinten drücken, bis Bolzen rausgenommen werden kann
- neuen Edelstahlbolzen (**6.**) in Kunststoffteil bis zum Anschlag einstecken und von hinten mit der M3-Zylinderschraube (Edelstahl, darf nicht ferromagnetisch sein - **7.**) festschrauben
- zusammengebauten Sperrbolzen (**6. & 5.**) vorsichtig in das Gehäuse (**2.**) hineinschieben – bis die Hinterkante des Sperrbolzens bündig mit der Hinterkante des Alu-Gehäuses (**1.**) ist;
  dabei muss die Nase des Sperrbolzens im Führungskanal (**8.**) liegen und die untere Seite der Zahnstange (**5.**) auf der Bolzenführung (**4.**) aufliegen
- über die Sperrelement-Ansteuerung den Sperrbolzen (**6.**) ausfahren (Position „Zu“)
- Alu-Gehäusedeckel aufschrauben (2x M3 Senkschraube - **3.**)
- zu Testzwecken das Sperrelement auf- und wieder zufahren; der Sperrbolzen (**6.**) muss dabei entsprechend ein- und wieder ausgefahren werden.